Утверждён приказом директора
МБОУ «Карповская СОШ»
№117 от 31.08.2018 года
Директор школы _____
(Синцова Т.А.)

Муниципальное бюджетное общеобразовательное учреждение
«Карповская средняя общеобразовательная школа»
Уренского муниципального района Нижегородской области

Паспорт
учебного кабинета биологии

КОПИЯ ВЕРНА
Директор МБОУ «Карповской СОШ»
_____ Т.А.Синцова

Освещённость кабинета биологии

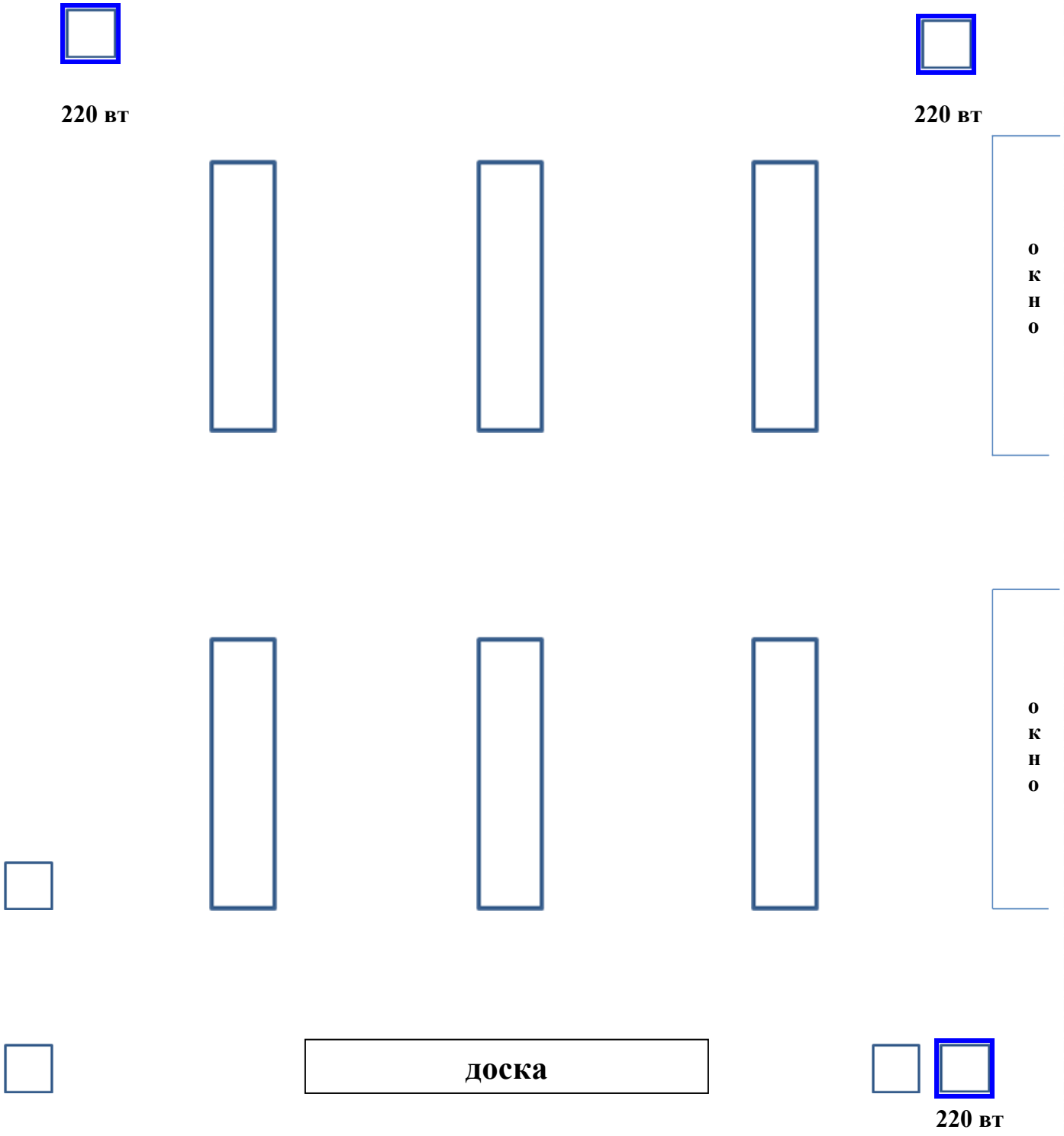

2 окна, 13 люминесцентных ламп.

- 3 розетки

- 3 выключателя

План кабинета биологии

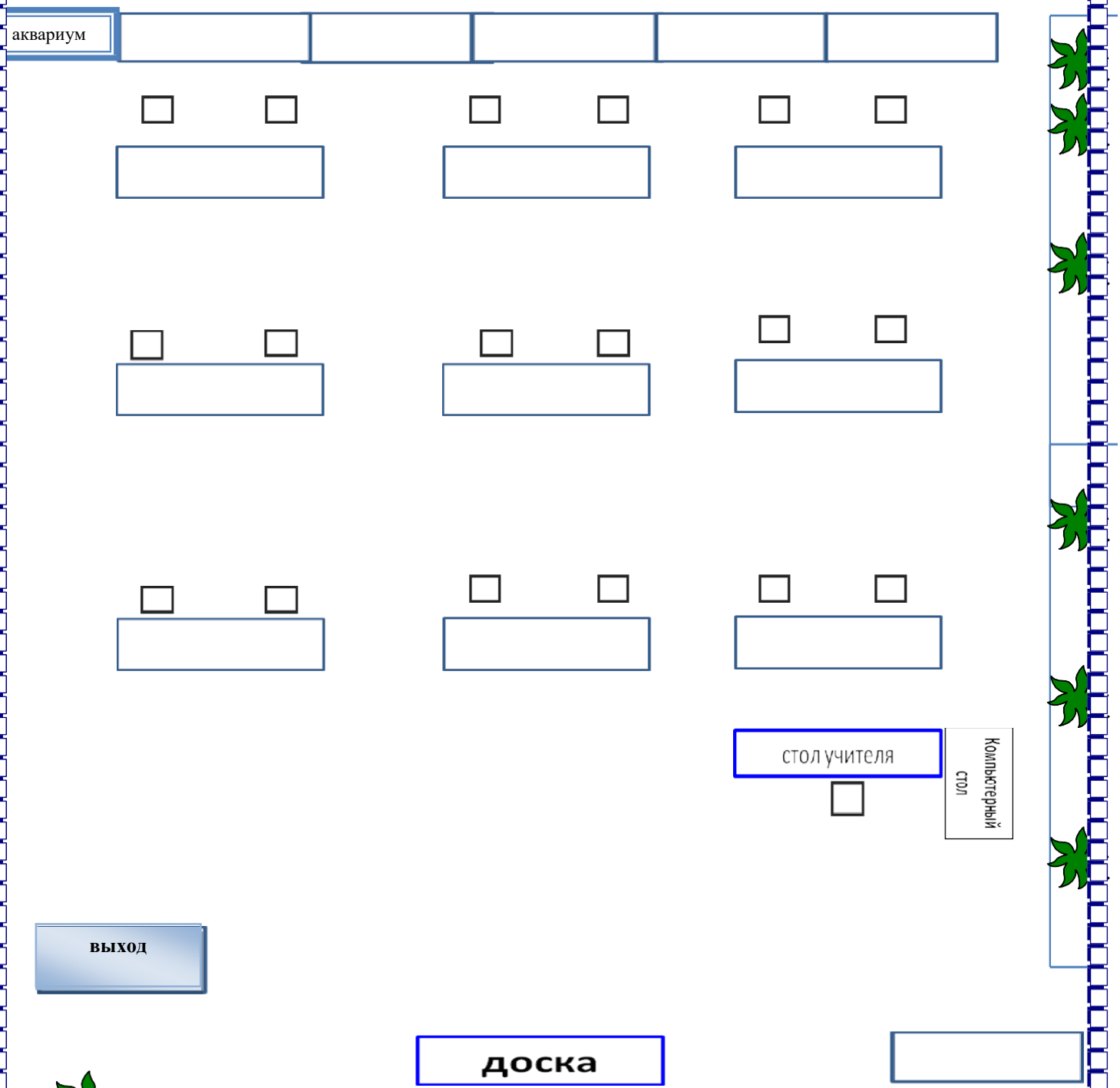

- цветы

- шкафы

- ученический стол

- ученический стул

Оборудование кабинета биологии

Учебное оборудование	***Инвентаризационный номер***
Доска классная	1010620227
Стол учительский	1010620216
Стол ученический – 9	1010620096 /1-9
Стул ученический – 18	1010620098/1-18
Стол компьютерный	1010620097
Шкафы – 5	1010620215/1-5
Шкаф	BA0000000119
Стул учительский	1101360094
Жалюзи -2	
Прямоугольник	
Линейка	
Технические средства обучения	
Ноутбук	1101360049
Колонки – 2	1010620209
Экран	1010620150
Сетевой фильтр, 2 штуки	1010620209, BA0000000150
Мультимедийный проектор	000011010620202
Интерактивная доска	1101360124
МФУ принтер	BA0000000074
Лабораторное оборудование	
Биологические микролаборатории (15)	1010620202/99 (1-5,7,13-15)
Микроскопы – 11	1010620202/99 (1, 3-6,8-11)
Электронный микроскоп	BA0000000193

Наглядные демонстрационные пособия

1. Скелет человека
2. Торс человека настенный и стационарный

Дидактические материалы кабинета биологии

1. Наглядные пособия – таблицы по биологии

1. Комплекс таблиц по биологии 6-9 классы

Структурная организация живых организмов
Вирусы.
Прокариотическая клетка
Митоз
Хромосомы
Приспособленность клюва и лап птиц к различным условиям обитания
Гомеостаз
Иммунная система человека.
Иммунный ответ
Филогенетическое древо животного мира
Филогенетическое древо растительного мира
Эволюционное древо приматов и человека
Биосфера

2.Комплекс таблиц «Вещества растений. Клеточное строение»

Увеличительные приборы
Клеточное строение растений
Пластиды
Запасные вещества и ткани растений
Строение растительной клетки
Покровная ткань растений.
Механическая ткань растений
Образовательная ткань растений.
Основная ткань растений.
Проводящая ткань растений (ксилема)
Проводящая ткань растений (флоэма)
Жизнедеятельность клетки

3.Комплекс таблиц «Растение – живой организм»

Передвижение веществ по растению
Рост растений.
Движение растений
Возрастные изменения в жизни растений

4.Комплект таблиц «Строение тела человека»

Скелет.
Мышцы (вид спереди)
Мышцы (вид сзади)
Кровеносная и лимфатическая системы.
Дыхательная система.
Выделительная система.
Нервная система
Женская половая система
Раздаточный материал - карточки (80 шт.)

5.Комплект таблиц «Химия клетки»

Белки и ферменты
Нуклеиновые кислоты
АТФ - аденозинтрифосфорная кислота
6.Таблица «Генетический код »
7.Таблица «Действие факторов среды на живые организмы»
8.Таблица «Гипотезы о возникновении Солнечно системы»
9.Таблица «Науки о природе»
10. Таблица «Главные направления эволюции»

11. Таблица «Строение и функции липидов»
12. Таблица «Метаболизм»
13. Таблица «Вирусы»
14. Таблица «Многообразие живых организмов»
15. Таблица «Координация и регуляция»
16. Таблица « Обмен веществ и энергии»
17. Таблица «Среда обитания»
17. Таблица «Синтез белка»
18. Таблица «Типы питания»
18. Таблица «Строение экосистемы»
19. Таблица «Биотические взаимодействия»
20. Таблица «Строение ДНК»
21. Таблица «Грибы»
22. Таблица «Строение и уровни организации белка»
23. Таблица «Фотосинтез»
24. Таблица «Строение и функции белка»
25. Таблица «Типы размножения организмов»
26. Таблица «Цепи питания»
27. Таблица «Сукцессия - саморазвитие природного сообщества»
28. Комплект таблиц «Эволюция движения позвоночных животных»

2. Комплект гербариев разных групп растений

- Деревья и кустарники
- Морфология растений
- Основные группы растений
- Растительные сообщества
- Сельскохозяйственные растения России
- Дикорастущие растения
- Культурные растения
- Лекарственные растения

3. Комплекс муляжей

- Овощи – фрукты
- Фрукты
- Овощи
- Плодовые тела шляпочных грибов

4. Наглядное пособие на магнитах. Модель – аппликации

1. Комплект карточек «Круговорот биогенных элементов

Типичные биоценозы
Биосфера и человек
Биосинтез белка
Биогенный круговорот азота в природе
Биогенный круговорот углерода в природе

2. Комплект карточек «Основные генетические законы»

Дигибридное скрещивание
Моногибридное скрещивание
Неполное доминирование

3. Комплект карточек «Размножение растений и животных»

Размножение папоротника
Размножение сосны
Размножение одноклеточной водоросли
Размножение мха

Размножение шляпочного гриба
Размножение лягушки

4. ***Комплект карточек «Генетика человека»***

Генетический метод антропогенетики
Генетика групп крови
Строение клетки
Наследование резус-фактора
Перекрест хромосом
Переливание крови

5. ***Комплект карточек «Одноклеточные водоросли»***

6. ***Комплект карточек «Строение клеток растений и животных»***

Ткани животных и человека
Растительные ткани
Разнообразие клеток живых организмов

7. ***Комплект карточек «Циклы развития паразитических червей»***

Циклы развития аскариды
Циклы развития бычьего цепня

8. ***Комплект карточек «Эволюция растений и животных»***

Основные направления эволюции
Симбиотическая теория образования эукариот
Роль ядра в регуляции развития организма.

9. ***Комплект карточек «Типы соединения костей»***

10. ***Комплект карточек «Среда обитания живых организмов и насекомых»***

Взаимодействие в природных сообществах.
Пчелы. Устройство улья
Муравьи. Устройство муравейника

11. ***Комплект карточек «Этапы развития позвоночных»***

Этапы эволюции сердца позвоночных животных
Развитие легких позвоночных животных
Эволюция головного мозга позвоночных животных и человека

5. ***Рельефные демонстрационные модели***

1. Разрез кожи человека
2. Клеточное строение корня
3. Таз мужской. Сагиттальный разрез
4. Печень. Диафрагмальная и висцеральная поверхности
5. Внутреннее строение кролика
6. Внутреннее строение лягушки
7. Строение дождевого червя
8. Растительная клетка
9. Клеточное строение стебля
10. Клеточное строение листа
11. Челюсть человека
12. Желудок жвачного животного
13. Строение сердца
14. Зерновка пшеницы
15. Внутреннее строение рыбы
16. Внутреннее строение брюхоногого моллюска
17. Строение легких
18. Строение спинного мозга
19. Внутреннее строение собаки
20. Внутреннее строение ящерицы
21. Голова. Сагиттальный разрез
22. Мочевыделительная система

23. Желудок. Внешнее и внутреннее поверхности
24. Кишечная ворсинка с сосудистым руслом
25. Внутреннее строение жука

26. Внутреннее строение голубя
27. Археоптерикс
28. Внутреннее строение гидры
29. Ухо человека
30. Пищеварительный тракт

6. Микропрепараты

1. ***Набор микропрепаратов по ботанике***

Зерновка ржи
Пыльники
Ветка липы
Кожица лука
Корневой чехлик
Завязь и семяпочка
Эпидермис листа герани
Пыльца сосны
Спороносный колосок хвоща
Спорогоний кукушкина льна
Спирогира
Лист камелии
Хвоя сосны
Плесень мукор
Мужская шишка сосны
Сорус папоротника

2. ***Набор микропрепаратов по зоологии***

Конечность пчелы
Циклоп
Вольвокс
Эвглена
Инфузория – туфелька
Дождевой червь (поперечный срез)
Ротовой аппарат комара
Аскарида
Дафния
Крыло пчелы

3. ***Набор микропрепаратов по анатомии и физиологии***

Сперматозоиды млекопитающего
Кровь человека
Кровь лягушки
Однослойный эпителий
Гиалиновый хрящ
Гладкие мышц
Поперечно – полосатые мышцы
Яйцеклетка млекопитающего
Нервная ткань
Костная ткань
Рыхлая соединительная ткань
Нерв (поперечный срез)

4. ***<u>Набор микропрепаратов по общей биологии</u>***

Мутация дрозофилы («бескрылая форма»)
Мутация дрозофилы («черное тело»)
Дрозофила «норма»
Животная клетка
Растительная клетка
Дробление яйцеклетки
Плесень мукор
Митоз в корешке лука

Медиатека по биологии

1. Интерактивное наглядное пособие. Общая биология (клетка).
2. Интерактивное наглядное пособие. Биология (беспозвоночные животные).
3. Интерактивное наглядное пособие. Биология (систематика и жизненные циклы растений).
4. Интерактивное наглядное пособие. Биология (строение и жизнедеятельность организма человека)
5. Интерактивное наглядное пособие. Биология (закономерности наследования, взаимодействие генов)
6. Интерактивное наглядное пособие. Биология (строение и жизнедеятельность организма растения)
7. Интерактивное наглядное пособие. Биология (позвоночные животные)
8. Интерактивное наглядное пособие. Биология (строение высших и низших растений)
9. Интерактивное наглядное пособие. Биология (неклеточные формы жизни бактерий)
10. Интерактивное наглядное пособие. Биология о заботах лесных жителей.
11. Интерактивное наглядное пособие. Общая биология (растительные сообщества)
12. Интерактивное наглядное пособие. Общая биология (эволюция систем органов)
13. Биология 9 класс
14. Биология 5-9 классы. Природоведение 1 часть.
15. Биология. Человек 5-9 классы. 4 часть
16. Общая биология; Биология 5-9 классы. 5 часть
17. Биология 6-9 классы.
18. Естествознание 5 класс. Физика и химия.
19. Учебное –электронное издание. Лабораторный практикум. Биология. 6-11 классы.
20. Репетитор. Биология.
21. Биологические исследования.
22. Биологическое краеведение.
23. Уроки биологии Кирилла и Мефодия. Общая биология. 10 класс
24. Уроки биологии Кирилла и Мефодия. Общая биология. 11 класс

Список справочной и энциклопедической литературы

1. Агафонова, И.Б. биология растений, грибов, лишайников. 10-11 кл.: учеб. пособие/ И.Б. Агафонова, В.И. Сивоглазов. – 2-е изд., стереотип. – М.: Дрофа, 2008. – 207с.

2. Биология. Готовимся к единому государственному экзамену/ В.Б. Захаров, А.Ю. Цибулевский, Н.И. Сонин, Я.В. Скворцова. – 2-е изд., стереотип. – М.: Дрофа, 2008.

3. Комнатные растения. – М.: АСТ – ПРЕСС КНИГА, 2001. – 672с.: ил. – (популярная энциклопедия).

4. Красная книга Нижегородской области. Том 1. Животные. – Нижний Новгород, 2003.

5. Маклакова, А.С. Биология: учебное пособие/ А.С. Маклакова, С.е. Жуйкова. – М.: Дрофа, 2008.

6. Многообразие живой природы. Животные/ сост. В.И. Сивоглазов. – 2-е изд., стереотип. – М.: Дрофа, 2008. – 528с.

7. Многообразие живой природы. Растения/ сост. В.И. Сивоглазов. – 2-е изд., стереотип. – М.: Дрофа, 2008. – 316с.

8. Новиков, В.с. Популярный атлас – определитель. Дикорастущие растения/ В.С. новиков, И.А. Губанов. – 5-е изд.. стереотип. – М.: Дрофа, 2008. – 415с.

9. Обухов, Д.К. Клетки и ткани: учебное пособие/ Д. К. Обухов, В.Н. Кириленкова. – 2-е изд., стереотип. – М: Дрофа, 2008. – 287с.

10. Пузанов, И.И. Позвоночные животные Нижегородской области/ И.И. Пузанов, В.И. Козлов, Г.П. Кипарисов.

11. Фросин, В.Н. Готовимся к единому государственному экзамену. Биология. Животные/ В.Н. Фросин, В.И. Сивоглазов. – 2-е изд., стереотип. – М.: Дрофа, 2008.

12. Фросин, В.Н. Готовимся к единому государственному экзамену. Общая биология. / В.Н. Фросин, В.И. Сивоглазов. – 3-е изд., стереотип. – М.: Дрофа, 2008.

13. Фросин, В.Н. Готовимся к единому государственному экзамену. Биология. Растения. Грибы. Лишайники/ В.Н. Фросин, В.И. Сивоглазов. – 2-е изд. , стереотип. – М.: Дрофа, 2008.
14. Фросин, В.Н. Готовимся к единому государственному экзамену. Биология. Человек/ В.Н. Фросин, В.И. Сивоглазов. – 4-е изд., стереотип. – М.: Дрофа, 2008.
15. Харченко, Л.Н. Естествознание. 10-11 классы. Профильное обучение: учебное пособие/ Л.Н. Харченко. – 2-е изд., стереотип. – М.: Дрофа, 2008. – 223с.
16. Энциклопедия комнатного цветоводства/ Сост. Б.Н. Головкин. – М.: Народное творчество, 2001. – 296с.: ил.

Список учебной литературы

1. Сухова Т.С. Биология: 5 класс: учебник для учащихся общеобразовательных организаций/ Т.С. Сухова, В.И. Строганов. – М.: Вентана – граф, 2015. – 144с.
2. Сухова Т.С. Биология: 6 класс: учебник для учащихся общеобразовательных организаций/ Т.С. Сухова, Т.А. Дмитриева – М.: Вентана – граф, 2016. – 256с.
3. Шаталова С.П. Биология: 7 класс: учебник для учащихся общеобразовательных организаций/ С.П. Шаталова, Т.С. Сухова – М.: Вентана – Граф, 2017. – 304с.
5. Каменский А.А. Биология: 8 класс: учебник для учащихся общеобразовательных организаций/ А.А. Каменский, Н.Ю. Сарычева, Т.С. Сухова – М.: Вентана – Граф, 2018. – 288с.
6. Биология. 9 класс: учебник для учащихся общеобразовательных учреждений / И.Н. Пономарева, О.А. Корнилова, Н.М. Чернова ; под ред. проф. И.Н. Пономаревой. – 4-е изд., исправ. – М.: Вентана-Граф, 2010. – 240 с. : ил.
7. Сухова Т.С. Биология: 5 класс: рабочая тетрадь для учащихся общеобразовательных организаций/ Т.С. Сухова, В.И. Строганов. – М.: Вентана – Граф, 2015. – 80с.
8. Шурхал Л.И. Экология. Живая планета: учебное пособие для 5 кл. общеобразовател. учреждений/ Л.И. Шурхал, В.А Самкова, С.И. Козленко – М.: Академкнига/ Учебник, 2010. – 128с.
9. Самкова В.А. Экология. Природа, человек, культура: учебное пособие для 6 кл. общеобразовател. учреждений/ В.А Самкова, Л.И. Шурхал – М.: Академкнига/ Учебник, 2010. – 208с.
10. Самкова В.А. Экология. Среды жизни на планете. 7 класс: учебное пособие/ В.А Самкова, Л.И. Шурхал – М.: Академкнига/ Учебник, 2018. – 224с.
11. Самкова В.А. Экосистемы и Человек: учебное пособие для 8 класса общеобразовательных учреждений/ В.А Самкова – М.: Академкнига/ Учебник, 2018. – 144с.

Список методической литературы

1. Агафонова, И.Б. Биология. Общая биология. 10-11 кл. Базовый уровень. В 2ч. Ч. 1: рабочая тетрадь/ И.Б. Агафонова, В.И. Сивоглазов, Я.В. Котолевская. – М.: Дрофа, 2007. – 171с.: ил.

2. Агафонова, И.Б. Биология. Общая биология. 10-11 классы. Базовый уровень. В 2 ч. Ч.2: рабочая тетрадь/ И.Б. Агафонова, В.И. Сивоглазов, Я.В. Котелевская. – М.: Дрофа, 2007. – 126с.: ил.

3. Пономарёва, И.Н. Биология: 10 класс: методическое пособие: базовый уровень/ И.Н. Пономарёва, О.А. Корнилова, Л.В. Симонова; под ред. проф. И.Н. Пономарёвой. – М.: Вентана – Граф, 2009. – 96с.

4. Пономарёва, И.Н. Биология: 11 класс: методическое пособие: базовый уровень/ И.Н. Пономарёва, О.А. Корнилова, Л.В. Симонова; под ред. проф. И.Н. Пономарёвой. – М.: Вентана – Граф, 2010. – 96с.

5. Воронина Г.А. Биология. Планируемые результаты. Система заданий. 5-9 классы: пособие для учителей общеобразовательных организацмй/ Г.А. Воронина, Т.В. Иванова, Г.С. Калинова; под. Ред. Г.С. Ковалёвой, О.Б. Логиновой. – 2-е изд. – М.: Просвещение, 2015. – 157с.

6. Биология. 10-11 классы: организация контроля на уроке. Контрольно – измерительные материалы/ сост. Л.А. Тепаева. – изд.2-е. – Волгоград: Учитель, 2015. – 223с.

7. Организация проектной и учебно – исследовательской деятельности учащихся в соответствии с требованиями ФГОС основного общего образования/ М.В. Никитаева. – М.: УЦ «Песпектива», 2015. – 40с.

8. Подготовка к ЕГЭ по биологии: учеб.- метод. пособие/авт. – сост.: Е.В. Алексеева, Н.Н. Себельдина. – Н.Новгород: Нижегородский институт развития образования, 2011. – 258с.

9. Контрольно – измерительные материалы. Биология: 7 класс/ Сост. Н.А. Артемьева. – М.: ВАКО, 2011. – 112с.

10. Контрольно – измерительные материалы. Биология: 8 класс/ Сост. Н.А. Богданов. – М.: ВАКО, 2015. – 112с.

11. Контрольно – измерительные материалы. Биология: 9 класс/ Сост. Н.А. Богданов. – М.: ВАКО, 2015. – 112с.

12. Шурхал Л.И. Экология. Живая планета: Учебное пособие для учащихся 5 класса общеобразовательного учреждения/ Л.И. Шурхал, В.А. Самкова. – М.: Академкнига/ Учебник, 2010. – 128с.

13. Самкова В.А. Экология. Живая планета: практикум: 5 класс/ В.А. Самкова, Л.И. Шурхал. – М.: Академкнига/ Учебник, 2011. - : 64с.

Список методической литературы для преподавателей

1.Биология. Растения. Бактерии. Грибы. Лишайники. 6 класс: поурочные планы по учебнику И.Н. Пономарёвой, О.А. Корниловой, В.С. Кучменко. – 2-е изд., стереотип/ авт. - сост.Т.В. Зарудняя. – Волгоград: Учитель, 2008. – 173с.

2. Биология. 9 класс: поурочные планы по учебнику И.Н. Пономарёвой, О.А. Корниловой, Н.М. Черновой/ авт.-сост. Г.В. Чередникова. – изд. 2-е – Волгоград: учитель, 2014. – 271с.

3. Биологическое краеведение. Нижегородская область: 6 класс: поурочные планы/ Мин-во образования Нижегор. Обла.; ГОУ ДПО «Нижегор. ин-т развития образования». – Н.Новгород: Нижегородский институт развития образования, 2010. – 206с.

МБОУ "КАРПОВСКАЯ СОШ", Синцова Татьяна Анатольевна, Директор
03.09.2021 13:21 (MSK), Сертификат № 01D768C6E3713720000062D40130002